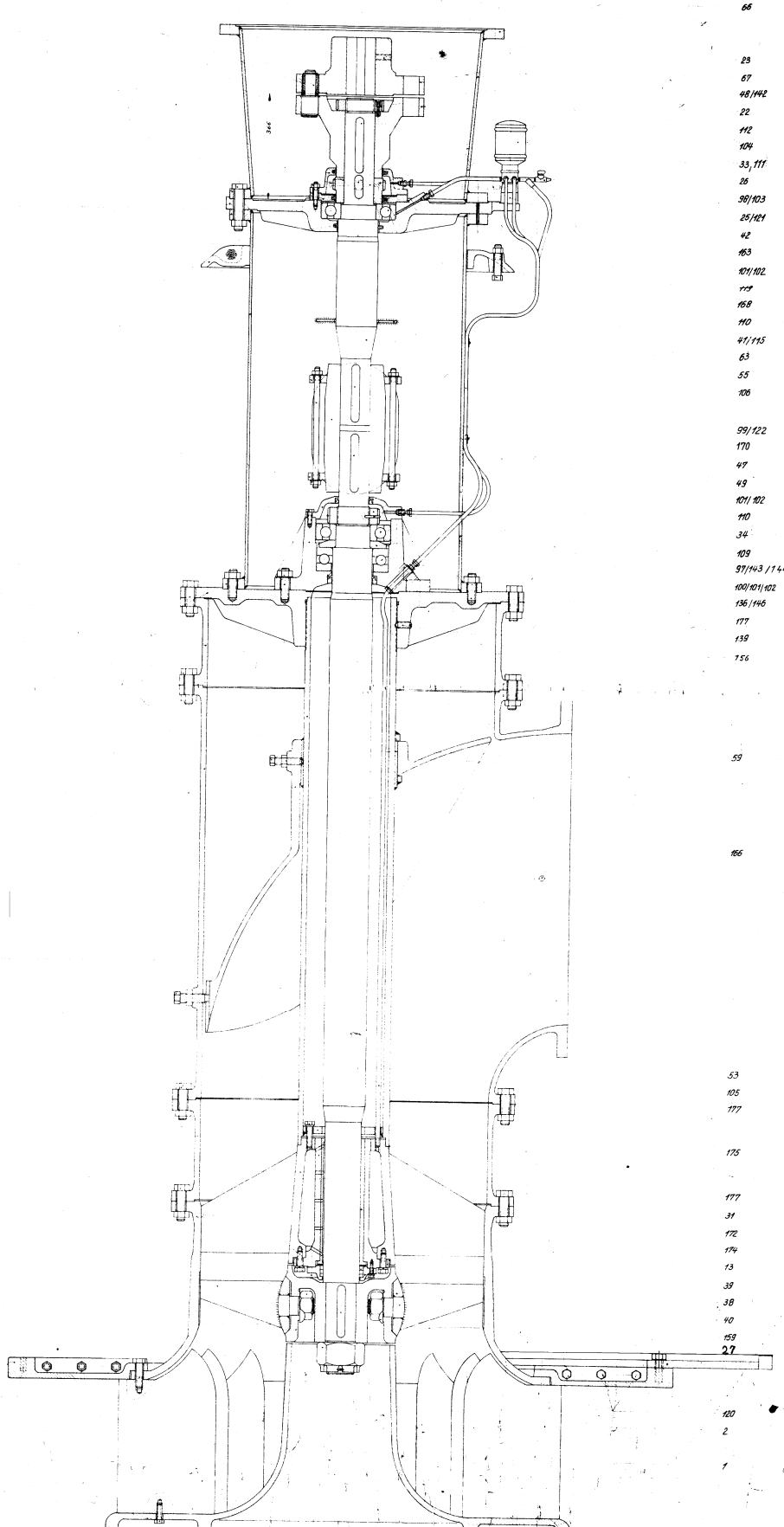

Stück	Benennung	Sachnummer	Werkstoff	Model-Nr.
8	Seegering A 45 x 1,75	124	DIN 471	Federstahl
8	Seegering A 22 x 1,2 K	1120	DIN 983	Federstahl
		171		
2	Verkleidung f. Handloch	178	VP 1013 L 18	USt 37-1
	Dichtung 1110/1030 x 8,25	177		Kork
1	Dichtung 740/680 x 8,25	176		Kork
1	Dichtung 340/295 x 8,25	175		Kork
1	Dichtung 330/290 x 8,25	174		Kork
		173		
3	Radial-Wellendichtring 120x140	172	DIN 3760	Form B
		171		
1	Radial-Wellendichtring 145x170x18	170	DIN 3760	
1	Filzring 140	169	DIN 5769	Filz
2	Filzring 160	168	DIN 5769	Filz
		167		
2	Stopfen R 1/2" TG	166	DIN 2988	Temperguß
		165		
		164		
4	Spannstift 10 x 70	163	DIN 1481	Federstahl
		162		
		161		
		160		
1	Splint 13 x 160	159	DIN 94	Flußstahl
		158		
		157		
1	Wellendichtring 19 140 x 170 x 15	156	DIN 3760	
6	Federring 17	155	DIN 127	Federstahl
6	Federring 20	154	DIN 127	Federstahl
6	Federring 28	153	DIN 127	Federstahl
6	Federring 38	152	DIN 127	Federstahl
1	Federring 24	151	DIN 127	Federstahl
1	Seeger-Greifring G 10 x 12	150		Federstahl
5	Sechskantmutter M 16	149	DIN 555	St 0
4	Sechskantmutter M 20	148	DIN 985	St 0
3	Sechskantmutter M 24	147	DIN 555	St 0
19	Sechskantmutter M 30	146	DIN 555	St 0
	Sechskantmutter M 52 x 2	145	DIN 439	St 0
1	Flache Sechskantm. M 14 x 15	144	DIN 936	St 6
1	Scheibe 13/25 x 2	143		Klingerit
1	Zylinderschraube M 18 x 45	142	DIN 84	St 5
		141		
1	Gewindestift M 20 x	140	DIN 553	St 0
4	Gewindestift M 20 x 55	139	DIN 417	St 0
		138		
5	Stiftschraube M 16 x 80	137	DIN 939	St 0
12	Stiftschraube M 30 x 65	136	DIN 939	St 0
6	Stiftschraube M 30 x 70	135	DIN 939	St 0
12	Sechskantprofilm. M 8 x 20	134	DIN 6539	St 6
3	Sechskantschr. m. Spitze B M 24 x 100	133	DIN 564	St 5
1	Sechskantschr. m. Zapfen B M 30 x 100	132	DIN 561	St 5
	Sechskantschraube	131	DIN 601	St 0
6	Sechskantschraube M 12 x 40	130	DIN 558	St 0
6	Sechskantschraube M 16 x 40	129	DIN 601	St 0
21	Sechskantschraube M 20 x 35	128	DIN 558	St 0
		127		
40	Sechskantschraube M 20 x 50	126	DIN 558	St 0
6	Sechskantschraube M 20 x 60	125	DIN 601	St 0
8	Sechskantschraube M 20 x 80	124	DIN 933	St 0
12	Sechskantschraube M 24 x 90	123	DIN 601	St 0
	Sechskantschraube M 24 x 95 Mu	122	DIN 558	St 0
2	Sechskantschraube M 8 x 60 Mu	121	DIN 561	St 0
21	Sechskantschraube M 20 x 65 Mu	120	DIN 601	St 0
10	Sechskantschraube M 24 x 100 Mu	119	DIN 601	St 0
	Sechskantschraube M 30 x 100 Mu	118	DIN 601	St 0
12	Sechskantschraube M 30 x 110 Mu	117	DIN 601	St 0
		116		
1	Paßfeder 6 x 4 x 20	115	DIN 6885	St 50 19
1	Paßfeder 28 x 16 x 180	114	DIN 6885	St 50 19
2	Paßfeder 28 x 16 x 130	113	DIN 6885	St 50 19
1	Paßfeder 28 x 16 x 200	112	DIN 6885	St 50 19
1	Paßfeder 28 x 16 x 180	111	DIN 6885	St 50 19
2	Rillenkugellagen	110	6324	St
1	Axial-Rillenkugellager	109	St 328	St
		108		
1	Schutzstopfen	107	TL4-1172	Polyäthylen
1	geteiltes Schmierrohr 6/8"	106		St 55
1	Schmierrohr 3/4" co lg	105		St
1	Autom. Fettpresse	104		FL 2 3 GBV 12 PP
1	Loch mm 8	103		M 6
3	Einschraubversch. gerade	102	GE 8 L M	St
		101		
1	Aufschraubversch. M 14 x 15 gr	100	GA 18 SM	St
	Schale f. Fettleitung	99		St 37
1	Winkeleinschraubversch.	98	TE 8 - LR	St
1	Scheibe 13	97	DIN 125	St
8	Schutzstopfen	96	TL4-1128	Polyäthylen
9	Schutzstopfen	95	TL4-1152	Polyäthylen
		94		
	Ringschlüssel SW 80	93	VP 1008 185a	USt 37-1
1	Finnenschirm Schr. u. Scheib.	92	[illegible]	GG-22
1	Drehrichtungsschild m. Stiften	91	[illegible]	St
1	Finnenschr. m. Stiften	90		St
2	Sechskantschraube M 20 x 120	89	DIN 558	St 0
4	Sechskantschraube M 24 x 160	88	DIN 558	St 0
3	Kl. 22 x 12 x 140	87		St 37
1	Ausgleichsblech	86	Fa. [illegible]	St 22
	Einfach-Schraubenschlüssel 80	85	DIN 894	C 35
2	Einfach-Schraubenschlüssel 50	84	DIN 894	C 35
2	Einfach-Schraubenschlüssel 46	83	DIN 894	C 35
	Doppel-Schraubenschlüssel 10 x 14	82	DIN 895	C 35
1	Betriebsvorschrift	81	f. Fettpresse	
1	Bedienungsanleitung f.	80	f. Kugelventil	
1	Liste Stück	79		
1	Hinweisschild	78	KS 772	
1	Fettnippelkappe	77	m. Schraubkappe	
		76		
1	Hakenschlüssel 180 x 195	75	DIN 1810	Flußstahl
1	Nutmutterschlüssel für Deichselwelle	74	VP 1021 74	St
1	Schlüssel f. Kugelventilschraube	73	VP 1008-7	St 37
1	Ringschlüssel f. Pumpenwelle	72	VP 1007-72	St 37
1	Stützungsschlüssel	71	VP 1008-9 S	St
1	Rückschlußventil	70	VP 1008 1-3	St
		69		
		68		
	Manöver f. Motorabsatzschutzen	67		
	Rahmen f. Motorabsatzschutzen	66		
	Rahmen f. Motorabsatzschutzen	65		
		64		
1	Klappblech 750 x 280 x 8	63	VP 1007-63	St 33
2	Rahmen 1000 750 x 35	62	VP 1007-62	St 37
	Standrohr m	61	VP 1007-61	St 33
	Standrohr m	61	VP 1007-61	St 33
	Standrohr m	61	VP 1007-61	St 33
	Standrohr m	61	VP 1007-61	St 33
		60		
2	Ring für Lagerrohr m	59	VP 1007-59	St 33
1	Rohrschiff-Lagerrohr	58	VP 1007-58	St 37
	Lagerrohr m	57	VP 1007-57	St 55
	Lagerrohr m	57	VP 1007-57	St 55
	Lagerrohr m	57	VP 1007-57	St 55
	Lagerrohr m	57	VP 1007-57	St 55
		56		
	Zwischenwelle L =	55	VP 1007-55	St 50
	Zwischenwelle L =	55	VP 1007-55	St 50
	Zwischenwelle L =	55	VP 1007-55	St 50
	Zwischenwelle L =	55	VP 1007-55	St 50
		54		
	Pumpenwelle L =	53	VP 1007-53a	St 50
	Pumpenwelle L =	53	VP 1007-53a	St 50
	Pumpenwelle L =	53	VP 1007-53a	St 50
	Pumpenwelle L =	53	VP 1007-53a	St 50
		52		
		51		
1	Wellenspannring	50	VP 1005-50	Federstahl
1	Nutmutter f. Zwischenwelle	49	VP 1007-49a	St 37
1	Nutmutter f. Pumpenwelle	47	VP 1007-47a	St 52
		46		
		45		
1	[illegible]	44	VP [illegible]	St [illegible]
1	[illegible]	43	[illegible]	[illegible]
1	[illegible]	42	VP [illegible]	St 33
1	Bremsbolzen f. [illegible]	41	VP 1005-41a	St 50
	Schmierpunkt	40	VP 1005-40a	St 33
	Nut f. [illegible]	39	VP 1005-39a	St 37
	Propellerwasser	38	VP 1005-38a	St 42 N
	Propellerflügel	37	VP 1011 [illegible]	[illegible]
4	Bolzen f. Kupplung	36	VP 1005-36	St 37
2	Keil f. Kupplung	35	VP 1005-35	St 37
1	Unterschale	34	VP 1005-34	St 37
1	Schneckenrad	33	VP 1005-33a	GS-14 38
		32		
1	Buchse f. unteres Lager	31	VP 10 [illegible]	G-Sn 12 14
1	Kronenmutter	30	VP 1005-30a	G-Sn 20 14
		29		
	Distanzbuchse	28	VP 10 [illegible]	GG-22
1	Schneckenwelle f. Antrieb	27	VP 1005-27a	St 37-1
1	Schnecke	26	VP 1005-26a	G-Sn 12 14
1	Zwischenflansch f. Fettpresse	25	VP [illegible]	GG-22
	Stützring	24	VP 1004-24a	GG-22
1	Kupplungshälfte (Motor)	23	VP 1004-23a	GG-22
1	Kupplungshälfte (Pumpe)	22	VP 1004-22a	GG-22
1	Stopfenbüchse f. Fettpressenanschl.	21	VP 1005-21	GG-22
1	Dichtungsflansch	20	VP 1004-20	GG-22
1	oberes Kugellagergehäuse	19	VP 1004-19a	GG-22
1	zweiteilige Kupplungsschale	18	VP 1003-18a	GG-22
1	Deckel f. mittl. Kugellagergeh.	17	VP 1013-30	GG-22
1	mittl. Kugellagergehäuse	16	VP 1003-16a	GG-22
1	Lagerschutzflansch	15	VP 1003-15a	GG-22
1	unteres Lager	14	VP 1003-14a	GG-22
1	Deckel f. Unterwasserlagen	13	VP 1002-13	GG-22
1	Leitflügelkorb	12	VP 1002-12a	GG-22
	Propellerklappen 6 Bohrungen	11	VP 1008-11a	GG-22
	Propellerklappen 5 Bohrungen	11	VP 1008-11a	GG-22
	Propellerklappen 4 Bohrungen	11	VP 1008-11a	GG-22
	Propellerklappen 3 Bohrungen	11	VP 1008-11a	GG-22
	Propellerklappen 2 Bohrungen	11	VP 1008-11a	GG-22
1	Krümmersegment	10	VP 1001-10	GG-22
1	Krümmer	9	VP 1001-9	GG-22
	Rohrstutzen n = 600	8	VP 1001-8a	GG-22
	Rohrstutzen n = 300	7	VP 1001-7a	GG-22
	Steigrohr n = 600	6	VP 1001-6a	GG-22
	Steigrohr n = 300	5	VP 1001-5a	GG-22
1	Segment	4	VP 1001-4a	GG-22
1	Saugstutzen (Deichel)	3	VP 1001-3a	GG-22
1	Leitschaufel	2	VP 1001-2a	GG-22
1	Saugstutzen (Unterteil)	1	VP 1001-1a	GG-22

gezeichnet	Datum 22 Sept. 1961	Name	Friedrich Köster
geprüft	4 Okt. 1961	Unterschrift	Maschinenfabrik, Hade (Holst)
Maßstab 1:5	Zusammenstellung der vertikalen Propellerpumpe VP 1000		VP 1000